AIPHONE®

# AC-10S, AC- 10F

Πληκτρολόγια Access Control
Για αυτόνομη (stand alone) λειτουργία.

ΕΠΙΤΟΙΧΟ

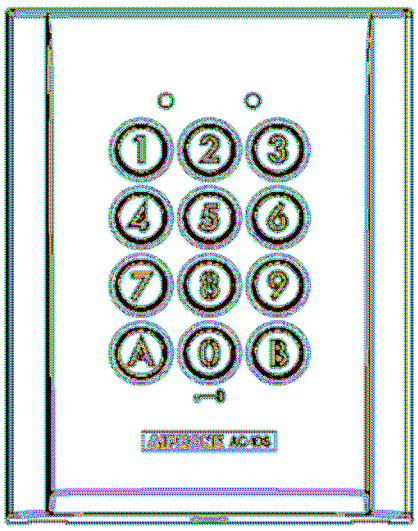

AC-10S

ΕΝΤΟΙΧΙΖΟΜΕΝΟ

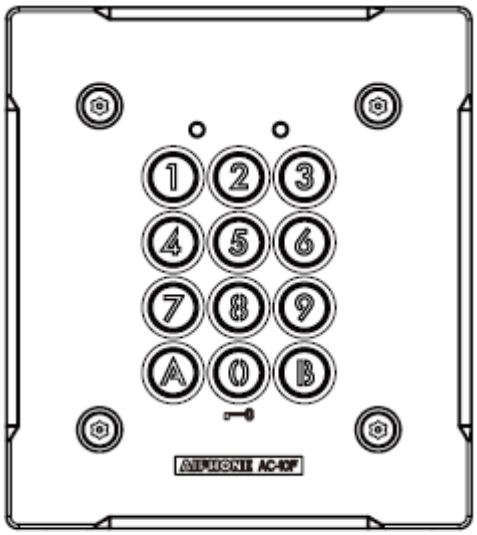

AC-10F

**ΟΔΗΓΙΕΣ**
**ΠΡΟΓΡΑΜΜΑΤΙΣΜΟΥ**

# 1. ΠΡΟΓΡΑΜΜΑΤΙΣΜΟΣ

*ΠΡΟΣΟΧΗ: Ένας τόνος (beep) και το πράσινο LED να ανάβει για 1" υποδηλώνει την σωστή εισαγωγή των δεδομένων του προγραμματισμού. Αντίθετα, τέσσερεις τόνοι και το κόκκινο LED να αναβοσβήνει 4 φορές υποδηλώνει μη αποδεκτό ή λάθος δεδομένο κατά τον προγραμματισμό.*

**Α. Επαναφορά Εργοστασιακών ρυθμίσεων**

1. Εισάγουμε τον master κωδικό 2 συνεχόμενες φορές (εργοστασιακή επιλογή master κωδικού 1234). Το κόκκινο LED ανάβει για να επιβεβαιώσει την είσοδο σε κατάσταση προγραμματισμού.

2. Πιέζουμε τα πλήκτρα [A] [5]. Το πράσινο LED ανάβει για 1" . Πιέζουμε τα πλήκτρα [1], [2] και [3] για την επαναφορά των εργοστασιακών ρυθμίσεων. Το πράσινο LED ανάβει και περιμένουμε μέχρι να σβήσει. Το πληκτρολόγιο έχει επανέλθει στις εργοστασιακές ρυθμίσεις, όλοι οι προσωπικοί κωδικοί έχουν καταργηθεί , ο master κωδικός έχει επανέλθει στην εργοστασιακή τιμή του (1234) και το κόκκινο LED ανάβει και σβήνει στιγμιαία.

   **A5**

   Το πληκτρολόγιο επανέρχεται στην κατάσταση αναμονής.

**Ή (εναλλακτικός τρόπος επαναφοράς εργοστασιακών ρυθμίσεων)**

1. Αφαιρούμε την τροφοδοσία από το πληκτρολόγιο.

   **PB1 C**

2. Κρατάμε ταυτόχρονα πατημένα τα πλήκτρα [1], [2] και [3] και βραχυκυκλώνουμε τις επαφές PB1 και C.

3. Επαναφέρουμε την τροφοδοσία συνεχίζοντας να έχουμε πατημένα τα πλήκτρα [1], [2] και [3] για 3" . Το πράσινο LED ανάβει 3 φορές και ακούγονται 3 τόνοι.

4. Το πληκτρολόγιο έχει επανέλθει στις εργοστασιακές ρυθμίσεις, όλοι οι προσωπικοί κωδικοί έχουν καταργηθεί και ο master κωδικός έχει επανέλθει στην εργοστασιακή τιμή του (1234).

**Β. Αλλαγή του μήκους των κωδικών**

Το πληκτρολόγιο δέχεται κωδικούς 4$^{ων}$, 5 ή 6 ψηφίων. Η εργοστασιακή ρύθμιση είναι για κωδικούς 4$^{ων}$ ψηφίων, με τον master κωδικό να είναι ο (1234). Η διαδικασία που ακολουθεί, περιγράφει πώς αλλάζουμε το επιθυμητό μήκος των κωδικών.

1. Εισάγουμε τον master κωδικό 2 συνεχόμενες φορές (εργοστασιακή επιλογή master κωδικού 1234). Το κόκκινο LED ανάβει για να επιβεβαιώσει την είσοδο σε κατάσταση προγραμματισμού.

**A3**

2. Πιέζουμε τα πλήκτρα [A] [3] για να προγραμματίσουμε το νέο μήκος των κωδικών. Το πράσινο LED ανάβει για 1". Πιέζουμε τα πλήκτρα [4] , [5] ή [6] για να επιλέξουμε το μήκος των κωδικών. Το πράσινο LED ανάβει για 1" για να επιβεβαιώσει τον προγραμματισμό του νέου μήκους των κωδικών.

3. Πιέζουμε το πλήκτρο [B] για την έξοδό μας από την κατάσταση προγραμματισμού. Το πράσινο LED σβήνει για να επιβεβαιώσει την έξοδό μας από την κατάσταση προγραμματισμού.

**Παρατήρηση**:

Αν σε ένα ήδη προγραμματισμένο πληκτρολόγιο, αλλάξουμε το μήκος των κωδικών, οι κωδικοί ΔΕΝ διαγράφονται. Απλώς αλλάζει το μήκος τους όπως φαίνεται στα παρακάτω παραδείγματα:

Πενταψήφιος Master κωδικός ή κωδικός χρήστη: 12369
Μετατρέπεται στον τετραψήφιο κωδικό: 2369 (δηλαδή σβήνει το πρώτο ψηφίο)

Πενταψήφιος Master κωδικός ή κωδικός χρήστη: 12369
Μετατρέπεται στον εξαψήφιο κωδικό: 012369 (δηλαδή προστίθεται το 0 στην αρχή του)

**C. Αλλαγή του master κωδικού**

Με αυτή την λειτουργία μπορουμε να αλλάξουμε τον master κωδικό για λόγους ασφαλείας (εργοστασιακή τιμή master κωδικού 1234)

1. Εισάγουμε τον master κωδικό 2 συνεχόμενες φορές (εργοστασιακή επιλογή master κωδικού 1234). Το κόκκινο LED ανάβει για να επιβεβαιώσει την είσοδο σε κατάσταση προγραμματισμού.

**A4**

2. Πιέζουμε τα πλήκτρα [A] [4]. Το πράσινο LED ανάβει για 1". Εισάγουμε τον καινούριο 4,5 ή 6 ψήφιο master κωδικό. Το πράσινο LED ανάβει για 1" για να επιβεβαιώσει τον προγραμματισμό του νέου master κωδικού

3. Πιέζουμε το πλήκτρο [B] για την έξοδό μας από την κατάσταση προγραμματισμού. Το πράσινο LED σβήνει για να επιβεβαιώσει την έξοδό μας από την κατάσταση προγραμματισμού.

**D. Πρόσθεση και διαγραφή των κωδικών των χρηστών**

Το πληκτρολόγιο διαθέτει 2 ρελέ τα οποία μπορούν να ενεργοποιηθούν ανεξάρτητα το ένα από το άλλο. Το 1$^{ο}$ ρελέ ενεργοποιείται από τους χρήστες 00 έως 59. Το 2$^{ο}$ ρελέ ενεργοποιείται από τους χρήστες 60 έως 99. Ο κάθε χρήστης διαθέτει έναν προσωπικό κωδικό (4$^{ων}$, 5 ή 6 ψηφίων) ο οποίος ενεργοποιεί το αντίστοιχο ρελέ.

Στη σελίδα 6 υπάρχει πίνακας για την εύκολη αναγραφή του προσωπικού κωδικού του κάθε χρήστη.

Ακολουθούν οι διαδικασίες πρόσθεσης, αλλαγής και διαγραφής των προσωπικών κωδικών των χρηστών.

**i) Πρόσθεση κωδικού**

Με αυτή την επιλογή προγραμματίζουμε μέχρι 100 διαφορετικούς κωδικούς, από τους οποίους οι 60 (μέγιστο) θα μπορούν να ενεργοποιούν το 1$^{ο}$ ρελέ και οι υπόλοιποι 40 (μέγιστο) το 2$^{ο}$ ρελέ.

1) Εισάγουμε τον master κωδικό 2 συνεχόμενες φορές (εργοστασιακή επιλογή master κωδικού 1234). Το κόκκινο LED ανάβει για να επιβεβαιώσει την είσοδο σε κατάσταση προγραμματισμού.

2) Πληκτρολογούμε τον αριθμό του χρήστη από το [0] [0] έως το [5] [9] για να προγραμματίσουμε έναν κωδικό για το 1$^{ο}$ ρελέ (καλύτερα να επιλέγουμε τον μικρότερο αριθμό χρήστη που δεν έχει προγραμματιστεί ακόμα). Αν ο χρήστης είναι ήδη προγραμματισμένος τότε το κόκκινο LED αναβοσβήνει 4 φορές. Αν ο χρήστης είναι διαθέσιμος τότε το πράσινο LED ανάβει για 1”. Πληκτρολογούμε τον 4, 5 ή 6 ψήφιο κωδικό χρήστη. Το πράσινο LED ανάβει για 1” για να επιβεβαιώσει τον καινούριο κωδικό χρήστη.

3) Για να προγραμματίσουμε έναν κωδικό για την ενεργοποίηση του 2$^{ου}$ ρελέ εισάγουμε τον αριθμό χρήστη από το [6] [0] έως το [9] [9] (καλύτερα να επιλέγουμε τον μικρότερο αριθμό χρήστη που δεν έχει προγραμματιστεί ακόμα). Αν ο χρήστης είναι ήδη προγραμματισμένος τότε το κόκκινο LED αναβοσβήνει 4 φορές. Αν ο χρήστης είναι διαθέσιμος τότε το πράσινο LED ανάβει για 1”. Πληκτρολογούμε τον 4,5 ή 6 ψήφιο κωδικό χρήστη. Το πράσινο LED ανάβει για 1” για να επιβεβαιώσει τον καινούριο κωδικό χρήστη.

4) Πιέζουμε το πλήκτρο [B] για την έξοδό μας από την κατάσταση προγραμματισμού. Το πράσινο LED σβήνει για να επιβεβαιώσει την έξοδό μας από την κατάσταση προγραμματισμού.

**ii) Διαγραφή κωδικού**

Με αυτή την επιλογή έχουμε την δυνατότητα να ακυρώσουμε κάποιο κωδικό χρήστη.

1. Εισάγουμε τον master κωδικό 2 συνεχόμενες φορές (εργοστασιακή επιλογή master κωδικού 1234). Το κόκκινο LED ανάβει για να επιβεβαιώσει την είσοδο σε κατάσταση προγραμματισμού.

2. Πληκτρολογούμε τον αριθμό χρήστη που θέλουμε να διαγράψουμε και πληκτρολογούμε [0][0][0][0], [0][0][0][0][0] ή [0][0][0][0][0][0] ανάλογα με τον αριθμό των ψηφίων κωδικού που έχουμε επιλέξει.

3. Πιέζουμε το πλήκτρο [B] για την έξοδό μας από την κατάσταση προγραμματισμού. Το πράσινο LED σβήνει για να επιβεβαιώσει την έξοδό μας από την κατάσταση προγραμματισμού.

**iii) Αλλαγή κωδικού**

Το πληκτρολόγιο μας δίνει τη δυνατότητα να αλλάξουμε κάποιον κωδικό με έναν άλλο, του ίδιου αριθμού ψηφίων.

1. Εισάγουμε τον master κωδικό 2 συνεχόμενες φορές (εργοστασιακή επιλογή master κωδικού 1234). Το κόκκινο LED ανάβει για να επιβεβαιώσει την είσοδο σε κατάσταση προγραμματισμού.

2. Πραγματοποιούμε το βήμα (ii-2) για να διαγράψουμε τον υφιστάμενο κωδικό και μετά το βήμα (i-2 ή i-3) για να εισάγουμε τον καινούριο κωδικό.

3. Πιέζουμε το πλήκτρο [B] για την έξοδό μας από την κατάσταση προγραμματισμού. Το πράσινο LED σβήνει για να επιβεβαιώσει την έξοδό μας από την κατάσταση προγραμματισμού.

**(Συμβουλή : Για λόγους ασφαλείας και ομοιόμορφης φθοράς των πλήκτρων, προτείνουμε να αλλάζετε τους κωδικούς χρηστών σε τακτά χρονικά διαστήματα)**

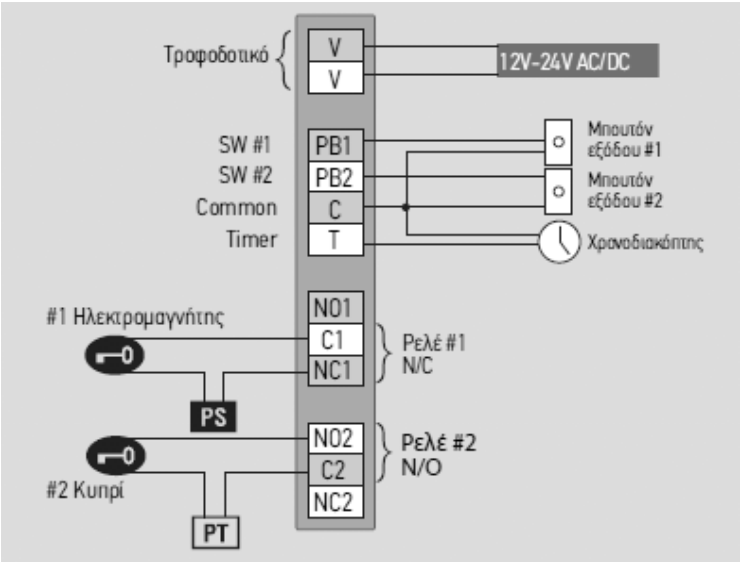

| | | | | | | | | | | | | | | | | | | | | |
|---|---|---|---|---|---|---|---|---|---|---|---|---|---|---|---|---|---|---|---|---|
| 00 | | | | | | | 33 | | | | | | | 66 | | | | | | |
| 01 | | | | | | | 34 | | | | | | | 67 | | | | | | |
| 02 | | | | | | | 35 | | | | | | | 68 | | | | | | |
| 03 | | | | | | | 36 | | | | | | | 69 | | | | | | |
| 04 | | | | | | | 37 | | | | | | | 70 | | | | | | |
| 05 | | | | | | | 38 | | | | | | | 71 | | | | | | |
| 06 | | | | | | | 39 | | | | | | | 72 | | | | | | |
| 07 | | | | | | | 40 | | | | | | | 73 | | | | | | |
| 08 | | | | | | | 41 | | | | | | | 74 | | | | | | |
| 09 | | | | | | | 42 | | | | | | | 75 | | | | | | |
| 10 | | | | | | | 43 | | | | | | | 76 | | | | | | |
| 11 | | | | | | | 44 | | | | | | | 77 | | | | | | |
| 12 | | | | | | | 45 | | | | | | | 78 | | | | | | |
| 13 | | | | | | | 46 | | | | | | | 79 | | | | | | |
| 14 | | | | | | | 47 | | | | | | | 80 | | | | | | |
| 15 | | | | | | | 48 | | | | | | | 81 | | | | | | |
| 16 | | | | | | | 49 | | | | | | | 82 | | | | | | |
| 17 | | | | | | | 50 | | | | | | | 83 | | | | | | |
| 18 | | | | | | | 51 | | | | | | | 84 | | | | | | |
| 19 | | | | | | | 52 | | | | | | | 85 | | | | | | |
| 20 | | | | | | | 53 | | | | | | | 86 | | | | | | |
| 21 | | | | | | | 54 | | | | | | | 87 | | | | | | |
| 22 | | | | | | | 55 | | | | | | | 88 | | | | | | |
| 23 | | | | | | | 56 | | | | | | | 89 | | | | | | |
| 24 | | | | | | | 57 | | | | | | | 90 | | | | | | |
| 25 | | | | | | | 58 | | | | | | | 91 | | | | | | |
| 26 | | | | | | | 59 | | | | | | | 92 | | | | | | |
| 27 | | | | | | | 60 | | | | | | | 93 | | | | | | |
| 28 | | | | | | | 61 | | | | | | | 94 | | | | | | |
| 29 | | | | | | | 62 | | | | | | | 95 | | | | | | |
| 30 | | | | | | | 63 | | | | | | | 96 | | | | | | |
| 31 | | | | | | | 64 | | | | | | | 97 | | | | | | |
| 32 | | | | | | | 65 | | | | | | | 98 | | | | | | |

| | | | | | | |
|---|---|---|---|---|---|---|
| 99 | | | | | | |

**Ε. Αλλαγή του χρόνου φωτισμού του πληκτρολογίου, του χρόνου ενεργοποίησης των ρελέ & άλλες λειτουργίες.**

**Ε.1 – Φωτισμός πλήκτρων.**

Σε κατάσταση αναμονής τα πλήκτρα του πληκτρολογίου δεν φωτίζονται. Μόλις πατηθεί κάποιο πλήκτρο, τότε όλα τα πλήκτρα φωτίζονται για να μας διευκολύνουν στην εισαγωγή των κωδικών. Με την εντολή [A] [0] ρυθμίζουμε τον χρόνο που παραμένουν αναμμένα τα πλήκτρα. Αναλυτικότερα:

a) Τα πλήκτρα μπορούν να μένουν φωτισμένα από 1" έως 99" .
b) Μπορούμε να ενεργοποιήσουμε τον φωτισμό μόνιμα.

1. Εισάγουμε τον master κωδικό 2 συνεχόμενες φορές (εργοστασιακή επιλογή master κωδικού 1234). Το κόκκινο LED ανάβει για να επιβεβαιώσει την είσοδο σε κατάσταση προγραμματισμού.

A0

2. Πιέζουμε τα πλήκτρα [A] [0]. Το πράσινο LED ανάβει για 1" . Εισάγουμε τον χρόνο σε δευτερόλεπτα – [1] [0] για 10" , [9] [9] για 99'' ή [0] [0] για να παραμένει ο φωτισμός μόνιμα αναμένος. Το πράσινο LED ανάβει για 1" για να επιβεβαιώσει τον προγραμματισμό.

3. Πιέζουμε τα πλήκτρα [B] για την έξοδό μας από την κατάσταση προγραμματισμού. Το πράσινο LED σβήνει για να επιβεβαιώσει την έξοδό μας από την κατάσταση προγραμματισμού.

**Ε.2 – Χρόνος ενεργοποίησης των ρελέ.**

Με αυτή τη λειτουργία μπορούμε να επιλέξουμε το χρόνο που θα παραμένει ενεργοποιημένο το κάθε ρελέ, μετά την σωστή εισαγωγή ενός κωδικού εισόδου.

1. Εισάγουμε τον master κωδικό 2 συνεχόμενες φορές (εργοστασιακή επιλογή master κωδικού 1234). Το κόκκινο LED ανάβει για να επιβεβαιώσει την είσοδο σε κατάσταση προγραμματισμού.

A1

2. Πιέζουμε τα πλήκτρα [A] [1] για το $1^{o}$ ρελέ. Το πράσινο LED ανάβει για 1" . Εισάγουμε τη διάρκεια ενεργοποίησης σε δευτερόλεπτα – [0] [1] για 1" έως [9] [9] για 99". Εισάγοντας [0] [0], το πληκτρολόγιο μπαίνει σε λειτουργία latch mode που αναφέρεται σε σύνθετα συστήματα αυτοματισμών όπως γκαραζόπορτες κλπ. Το πράσινο LED ενεργοποιείται για 1" για να επιβεβαιώσει τον προγραμματισμό του χρόνου ενεργοποίησης του ρελέ 1.

A2

3. Πιέζουμε τα πλήκτρα [A] [2] για το 2$^{o}$ ρελέ. Το πράσινο LED ανάβει για 1” . Εισάγουμε τη διάρκεια σε δευτερόλεπτα – [0] [1] για 1” έως [9] [9] για 99”. Εισάγοντας [0] [0], το πληκτρολόγιο μπαίνει σε λειτουργία latch mode που αναφέρεται σε σύνθετα συστήματα αυτοματισμών όπως γκαραζόπορτες κλπ.. Το πράσινο LED ενεργοποιείται για 1” για να επιβεβαιώσει τον προγραμματισμό του χρόνου ενεργοποίησης του ρελέ 2.

4. Πιέζουμε το πλήκτρο [B] για την έξοδό μας από την κατάσταση προγραμματισμού. Το πράσινο LED σβήνει για να επιβεβαιώσει την έξοδό μας από την κατάσταση προγραμματισμού.

**Ε.3 - Λειτουργία Lockout.**

Για μεγαλύτερη ασφάλεια της εισόδου από κακόβουλους επισκέπτες, μπορούμε να ενεργοποιήσουμε στο πληκτρολόγιο την λειτουργία Lockout. Με τη λειτουργία αυτή, το πληκτρολόγιο «κλειδώνει» για κάποιον χρόνο της επιλογής μας, όταν πληκτρολογηθούν 10 (ή περισσότερες) συνεχόμενες φορές λανθασμένοι κωδικοί.

**ΠΡΟΣΟΧΗ: η λειτουργία lockout δεν αντικαθιστά ένα ολοκληρωμένο σύστημα αντικλεπτικής προστασίας. Είναι απλώς ένα πρόσθετο μέτρο.**

Ενεργοποίηση Λειτουργίας Lockout:

1. Εισάγουμε τον master κωδικό 2 συνεχόμενες φορές (εργοστασιακή επιλογή master κωδικού 1234). Το κόκκινο LED ανάβει για να επιβεβαιώσει την είσοδο σε κατάσταση προγραμματισμού.

2. Πιέζουμε τα πλήκτρα [A] [7] και μετά [1] για ενεργοποίηση της λειτουργίας.

3. Εισάγουμε το πλήθος [1] [0] έως [9] [9] των επιτρεπόμενων λανθασμένων κωδικών, μέχρι να «κλειδώνει» το πληκτρολόγιο.

A7

4. Εισάγουμε τον χρόνο (σε δευτερόλεπτα) για τον οποίο θέλουμε να «κλειδώνει» το πληκτρολόγιο [1] [0] – [9] [9].

5. Πιέζουμε το πλήκτρο [B] για την έξοδό μας από την κατάσταση προγραμματισμού. Το πράσινο LED σβήνει για να επιβεβαιώσει την έξοδό μας από την κατάσταση προγραμματισμού.

Απενεργοποίηση Λειτουργίας Lockout:

1. Εισάγουμε τον master κωδικό 2 συνεχόμενες φορές (εργοστασιακή επιλογή master κωδικού 1234). Το κόκκινο LED ανάβει για να επιβεβαιώσει την είσοδο σε κατάσταση προγραμματισμού.

2. Πιέζουμε τα πλήκτρα [A] [7] και μετά [0] για απενεργοποίηση της λειτουργίας.

3. Πιέζουμε το πλήκτρο [B] για την έξοδό μας από την κατάσταση προγραμματισμού. Το πράσινο LED σβήνει για να επιβεβαιώσει την έξοδό μας από την κατάσταση προγραμματισμού.

**Ε.4 - Λειτουργία external output**

Ένα επιπρόσθετο μέτρο ασφαλείας είναι και η επιλογή external output, που μας δίνει την δυνατότητα να συνδέσουμε το πληκτρολόγιο μας με τον συναγερμό του σπιτιού, ώστε ο συναγερμός να ενεργοποιείται στις καταστάσεις που θα προγραμματίσουμε εμείς (πχ lockout / παραβίαση πόρτας / lockout & παραβίαση πόρτας). **(*).**

**(*)** Για να χρησιμοποιήσετε αυτή την λειτουργία πρέπει να συνδέσετε τις επαφές NO2 ή NC2 και C2 με τον συναγερμό, καθώς και την επαφή PB2 και C με μια μαγνητική επαφή.

- Ενεργοποίηση λειτουργίας external output όταν έχει ήδη ενεργοποιηθεί η λειτουργία Lockout (δείτε παράγραφο Ε.3)

1. Εισάγουμε τον master κωδικό 2 συνεχόμενες φορές (εργοστασιακή επιλογή master κωδικού 1234). Το κόκκινο LED ανάβει για να επιβεβαιώσει την είσοδο σε κατάσταση προγραμματισμού.

2. Πιέζουμε τα πλήκτρα [A] [6] για ενεργοποίηση της λειτουργίας external output. Στη συνέχεια πιέζουμε το πλήκτρο [1] αν θέλουμε να ενεργοποιείται ο συναγερμός κατά την κατάσταση (Lockout).

A6

3. Πιέζουμε το πλήκτρο [B] για την έξοδό μας από την κατάσταση προγραμματισμού. Το πράσινο LED σβήνει για να επιβεβαιώσει την έξοδό μας από την κατάσταση προγραμματισμού.

- Ενεργοποίηση λειτουργίας external output όταν η πόρτα έχει παραβιαστεί (δηλαδή έχει ανοίξει η πόρτα χωρίς να έχει εισαχθεί ένας κωδικός χρήστη) και είναι συνδεδεμένη μια μαγνητική επαφή στην επαφή PB2 και C του πληκτρολογίου.

1. Εισάγουμε τον master κωδικό 2 συνεχόμενες φορές (εργοστασιακή επιλογή master κωδικού 1234). Το κόκκινο LED ανάβει για να επιβεβαιώσει την είσοδο σε κατάσταση προγραμματισμού.

2. Πιέζουμε τα πλήκτρα [A] [6] για ενεργοποίηση της λειτουργίας external output. Στη συνέχεια πιέζουμε το πλήκτρο [2] για να ενεργοποιείται ο συναγερμός όταν η πόρτα παραβιαστεί και ανοίξει χωρίς την είσοδο κάποιου εξουσιοδοτημένου χρήστη.

3. Πιέζουμε το πλήκτρο [B] για την έξοδό μας από την κατάσταση προγραμματισμού. Το πράσινο LED σβήνει για να επιβεβαιώσει την έξοδό μας από την κατάσταση προγραμματισμού.

- Ενεργοποίηση λειτουργίας external output σε κατάσταση lockout & παραβίασης πόρτας

    1. Εισάγουμε τον master κωδικό 2 συνεχόμενες φορές (εργοστασιακή επιλογή master κωδικού 1234). Το κόκκινο LED ανάβει για να επιβεβαιώσει την είσοδο σε κατάσταση προγραμματισμού.

    2. Πιέζουμε τα πλήκτρα [A] [6] για ενεργοποίηση της λειτουργίας external output. Στη συνέχεια πιέζουμε το πλήκτρο [3] για να ενεργοποιείται ο συναγερμός όταν η πόρτα παραβιαστεί και ανοίξει χωρίς την είσοδο κάποιου εξουσιοδοτημένου χρήστη ή κατά την κατάσταση Lockout.

    3. Πιέζουμε το πλήκτρο [B] για την έξοδό μας από την κατάσταση προγραμματισμού. Το πράσινο LED σβήνει για να επιβεβαιώσει την έξοδό μας από την κατάσταση προγραμματισμού.

- Απενεργοποίηση λειτουργίας external output:

    1. Εισάγουμε τον master κωδικό 2 συνεχόμενες φορές (εργοστασιακή επιλογή master κωδικού 1234). Το κόκκινο LED ανάβει για να επιβεβαιώσει την είσοδο σε κατάσταση προγραμματισμού.

    2. Πιέζουμε τα πλήκτρα [A] [6] και [0] αν θέλουμε να απενεργοποιήσουμε την λειτουργία external output.

    3. Πιέζουμε το πλήκτρο [B] για την έξοδό μας από την κατάσταση προγραμματισμού. Το πράσινο LED σβήνει για να επιβεβαιώσει την έξοδό μας από την κατάσταση προγραμματισμού.

**Ε.5 - Λειτουργία auto-relock**

Στην περίπτωση που έχουμε ρυθμίσει το χρόνο ενεργοποίησης του κυπρί στα π.χ. 15" και ο επισκέπτης μπει στα πρώτα 5", τότε το κυπρί παραμένει ενεργοποιημένο για τα υπόλοιπα 10", με αποτέλεσμα να μπορεί να εισέλθει και κάποιος απρόσκλητος επισκέπτης. Χρησιμοποιώντας μια μαγνητική επαφή συνδεδεμένη στις επαφές (PB1 – C) του πληκτρολογίου, μπορούμε να δίνουμε εντολή απενεργοποίησης του κυπρί μόλις η πόρτα ανοίξει, ανεξαρτήτως του μεγίστου χρόνου ενεργοποίησης του κυπρί (λειτουργία auto-relock).

- Ενεργοποίηση λειτουργίας auto-relock:

    1. Εισάγουμε τον master κωδικό 2 συνεχόμενες φορές (εργοστασιακή επιλογή master κωδικού 1234). Το κόκκινο LED ανάβει για να επιβεβαιώσει την είσοδο σε κατάσταση προγραμματισμού.

    2. Πιέζουμε τα πλήκτρα [A] [8] και [1] για ενεργοποίηση της λειτουργίας auto-relock.

A8

3. Πιέζουμε το πλήκτρο [B] για την έξοδό μας από την κατάσταση προγραμματισμού. Το πράσινο LED σβήνει για να επιβεβαιώσει την έξοδό μας από την κατάσταση προγραμματισμού.

➢ Απενεργοποίηση λειτουργίας auto-relock:

1. Εισάγουμε τον master κωδικό 2 συνεχόμενες φορές (εργοστασιακή επιλογή master κωδικού 1234). Το κόκκινο LED ανάβει για να επιβεβαιώσει την είσοδο σε κατάσταση προγραμματισμού.

2. Πιέζουμε τα πλήκτρα [A] [8] και [2] για την απενεργοποίηση της λειτουργίας auto-relock.

3. Πιέζουμε το πλήκτρο [B] για την έξοδό μας από την κατάσταση προγραμματισμού. Το πράσινο LED σβήνει για να επιβεβαιώσει την έξοδό μας από την κατάσταση προγραμματισμού.

**Ε.6 - Λειτουργία άμεσης ενεργοποίησης κυπρί (Timer-linked unlocking setting)**

Με την λειτουργία αυτή μπορούμε να συνδέσουμε το πληκτρολόγιο με έναν χρονοδιακόπτη (στις επαφές T και C) έτσι ώστε σε προκαθορισμένους από εμάς χρόνους (μέσω του χρονοδιακόπτη) το ένα ή και τα δύο ρελέ του πληκτρολογίου να ενεργοποιούνται άμεσα, με το πάτημα μόνο του πλήκτρου [0]. Η λειτουργία αυτή μπορεί είναι πολύ χρήσιμη κατά την ώρα άφιξης των εργαζομένων σε έναν χώρο, ώστε να μην καθυστερούν πληκτρολογώντας ολόκληρο τον κωδικό τους.

Για το πλήκτρο αυτό – και μόνο – μας δίνεται η δυνατότητα να είναι φωτισμένο ανεξαρτήτως από το χρόνο φωτισμού των πλήκτρων που έχετε προγραμματίσει με την εντολή [A] [0].

1. Εισάγουμε τον master κωδικό 2 συνεχόμενες φορές (εργοστασιακή επιλογή master κωδικού 1234). Το κόκκινο LED ανάβει για να επιβεβαιώσει την είσοδο σε κατάσταση προγραμματισμού.

2. Πιέζουμε τα πλήκτρα [A] [9] για ενεργοποίηση της λειτουργίας άμεσης ενεργοποίησης κυπρί. Στη συνέχεια πιέζουμε το πλήκτρο [0] αν θέλουμε να ενεργοποιούνται και τα 2 ρελέ ταυτόχρονα ή [1] αν θέλουμε να ενεργοποιείται μόνο το ρελέ 1 ή [2] αν θέλουμε να ενεργοποιείται μόνο το ρελέ 2.

A9

3. Στη συνέχεια πιέζουμε το πλήκτρο [1] αν θέλουμε καθόλη την διάρκεια της λειτουργίας, το πλήκτρο να είναι φωτισμένο ή πιέζουμε το πλήκτρο [0] αν θέλουμε να ισχύει ο κανονικός χρόνος φωτισμού των πλήκτρων που έχουμε ρυθμίσει με την εντολή A0.

4. Πιέζουμε το πλήκτρο [B] για την έξοδό μας από την κατάσταση προγραμματισμού. Το πράσινο LED σβήνει για να επιβεβαιώσει την έξοδό μας από την κατάσταση προγραμματισμού.

**F. Ακουστική επαλήθευση πατήματος πλήκτρων.**

Τα πληκτρολόγια AC-10S & AC-10F είναι εφοδιασμένα με μια γεννήτρια τόνων (buzzer) για την παραγωγή ηχητικών σημάτων (beeps) κατά την εκτέλεση εντολών ή προγραμματισμού.

Η γεννήτρια τόνων (buzzer) είναι υποχρεωτικά ενεργοποιημένη όταν:

- Το πληκτρολόγιο βρίσκεται σε κατάσταση προγραμματισμού και
- Ενεργοποιείται κάποιο ρελέ μετά την εισαγωγή κωδικού χρήστη.

Οι ρυθμίσεις αυτές δεν μπορούν να αλλάξουν.

Επίσης, η γεννήτρια τόνων είναι ενεργοποιημένη και όταν απλώς πατιέται κάποιο πλήκτρο. Αν επιθυμούμε να απενεργοποιήσουμε τη γεννήτρια για αυτή μόνο την περίπτωση (όταν πατιέται δηλαδή κάποιο πλήκτρο), τότε:

➢ Απενεργοποίηση της γεννήτριας τόνων:

1. Εισάγουμε τον master κωδικό 2 συνεχόμενες φορές (εργοστασιακή επιλογή master κωδικού 1234). Το κόκκινο LED ανάβει για να επιβεβαιώσει την είσοδο σε κατάσταση προγραμματισμού.

AA

2. Πιέζουμε τα πλήκτρα [A] [A]. Ένας τόνος ακούγεται. Πιέζουμε το πλήκτρο [0] για να απενεργοποιήσουμε την γεννήτρια τόνων.

3. Πιέζουμε το πλήκτρο [B] για την έξοδό μας από την κατάσταση προγραμματισμού. Το πράσινο LED σβήνει για να επιβεβαιώσει την έξοδό μας από την κατάσταση προγραμματισμού.

➢ Εκ νέου ενεργοποίηση της γεννήτριας τόνων:

1. Εισάγουμε τον master κωδικό 2 συνεχόμενες φορές (εργοστασιακή επιλογή master κωδικού 1234). Το κόκκινο LED ανάβει για να επιβεβαιώσει την είσοδο σε κατάσταση προγραμματισμού.

2. Πιέζουμε τα πλήκτρα [A] [A]. Ένας τόνος ακούγεται. Πιέζουμε το πλήκτρο [1] για να ενεργοποιήσουμε την ηχητική γεννήτρια όταν πατάμε στο πληκτρολόγιο κάποιο πλήκτρο. Ένας τόνος υποδηλώνει την επιβεβαίωση του προγραμματισμού των δεδομένων.

3. Πιέζουμε το πλήκτρο [B] για την έξοδό μας από την κατάσταση προγραμματισμού. Το πράσινο LED σβήνει για να επιβεβαιώσει την έξοδό μας από την κατάσταση προγραμματισμού.

*ΠΡΟΣΟΧΗ: Ένας τόνος (beep) και το πράσινο LED να ανάβει για 1" υποδηλώνει την σωστή εισαγωγή των δεδομένων του προγραμματισμού. Αντίθετα, τέσσερεις τόνοι και το κόκκινο LED να αναβοσβήνει 4 φορές υποδηλώνει μη αποδεκτό ή λάθος δεδομένο κατά τον προγραμματισμό.*