ΠΟΡΤΕΣ		ΔΩΜΑΤΙΑ
2	▶	3

JF-2MED

Έγχρωμη θυροτηλεόραση με μνήμη

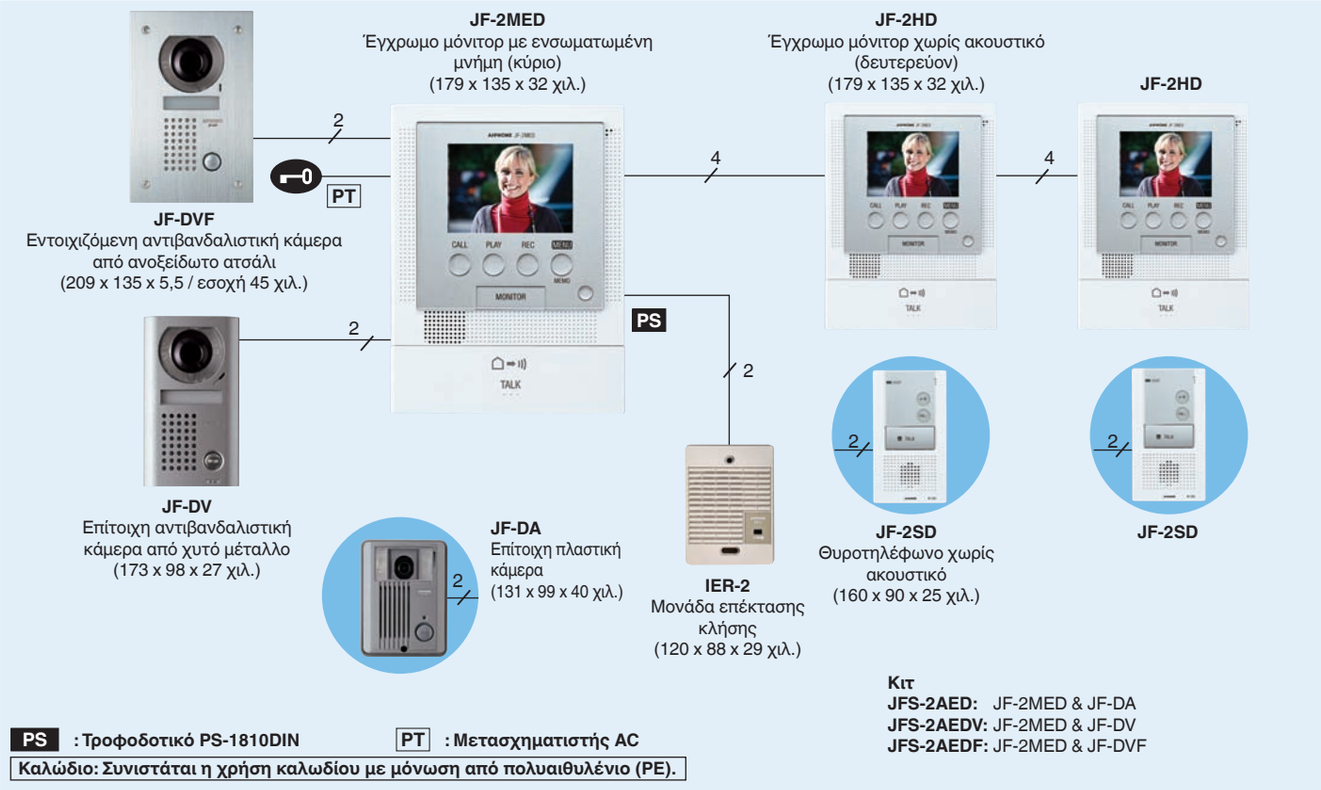

Εργονομικός σχεδιασμός. Ανοικτή συνομιλία, επικοινωνία χωρίς ακουστικό και ενσωματωμένη μονάδα μνήμης.

- 2 μπουτονιέρες εισόδου με έγχρωμη κάμερα & 3 μόνιτορ (με οθόνη 3.5")
- Ανοικτή ακρόαση και συνομιλία, αυτόματη ενεργοποίηση με φωνή
- Ενσωματωμένη μονάδα μνήμης για την καταγραφή επισκεπτών ακόμη και κατά την απουσία μας
- Δυνατότητα εγγραφής και αναπαραγωγής σύντομων μηνυμάτων φωνής μεταξύ των μόνιτορ
- Δυνατότητα εγγραφής και αναπαραγωγής σύντομων μηνυμάτων φωνής προς την πόρτα
- Μοντέρνα σχεδίαση & λεπτή γραμμή, με πάχος μόνο 32 χιλ.
- Αντιβανδαλιστικές μπουτονιέρες εισόδου (κάμερες)
- Φωτισμός με LED λευκού χρώματος που ενεργοποιούνται αυτόματα σε συνθήκες χαμηλού φωτισμού
- Οπτική και ακουστική παρακολούθηση της εισόδου χωρίς να προηγηθεί κλήση (αυτόκληση)
- Δυνατότητα σύνδεσης εξωτερικού αισθητήρα
- Άμεση ενεργοποίηση του μόνιτορ κατά την κλήση
- Διαφορετικός ήχος κλήσης (κουδούνισμα) για κάθε είσοδο
- Δυνατότητα συνομιλίας με το πάτημα του πλήκτρου TALK
- Ενδοεπικοινωνία γενικής κλήσης (All-Call) μεταξύ των μόνιτορ
- Μεταφορά κλήσης
- Επιλεκτικό άνοιγμα της πόρτας (με RY-3DL)
- Θυροτηλέφωνο χωρίς ακουστικό (JF-2SD)
- Θυρομεγάφωνο (χωρίς κάμερα) για τη 2η είσοδο
- Προαιρετικά: πλήκτρο βοηθητικής λειτουργίας, έξοδος σήματος video (NTSC), εξωτερικός διακόπτης συνομιλίας, διακόπτης περιορισμού συνομιλίας με το πάτημα του κουμπιού TALK

Εξαρτήματα

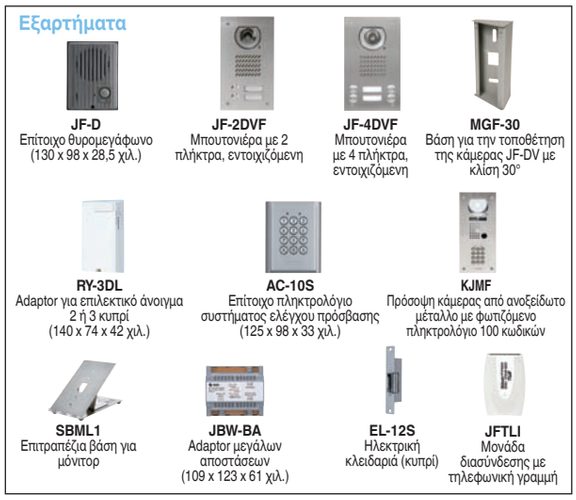

Οπτικό πεδίο

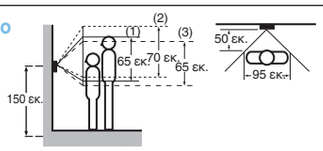

(1) Αρχική οριζόντια θέση (2), (3) Όταν η κάμερα έχει κλίση προς τα πάνω ή προς τα κάτω (JF-DA μόνο)

RY-3DL *Adaptor για έλεγχο ανοίγματος πόρτας*

RY-3DL
(140 x 74 x 42 χιλ.)

- Επιλεκτικό άνοιγμα πόρτας
- Αυτόματη ενεργοποίηση του κυπρί της πόρτας από την οποία προέρχεται η κλήση
- N/O επαφές για ηλεκτρικές κλειδαριές (κυπρί) κλειδαριές
- N/C επαφές για ηλεκτρομαγνήτες

Συμβατό με KB-3MRD, JF-2MED, JA-2MECD, JA-2MCD, MK-2MCD, IE-2AD(U)

PS : Τροφοδοτικό **PT** : Μετασχηματιστής AC

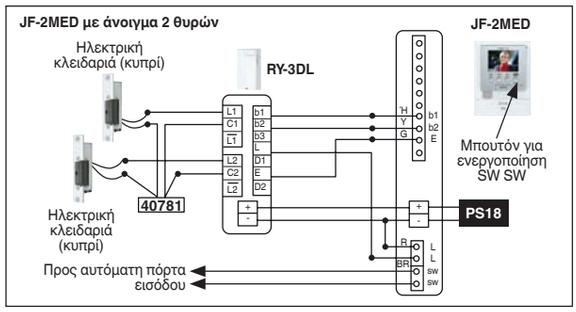

GB-GRE 2010_p1-8.indd 5 12/7/09 1:57:58 PM