PR311SE / SE-BK
ACCESS CONTROLLER
V1.0

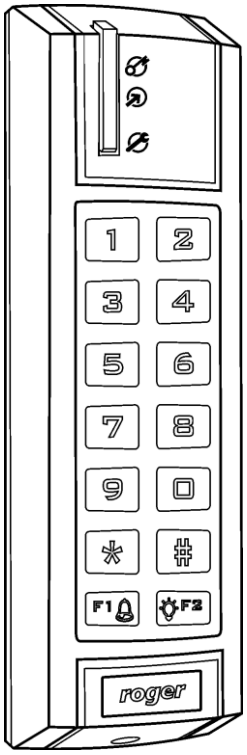

Οδηγός Εγκατάστασης και Προγραμματισμού σε αυτόνομη (stand alone) λειτουργία, με κάρτες proximity & κωδικούς PIN

PR311SE stand alone GR v_N2

Επεξήγηση καλωδίων & χρωμάτων

κόκκινο	(+12V) τροφοδοσία	κόκκινο-μπλε	(C) common επαφή ρελέ
μαύρο	(-GND) τροφοδοσία	μοβ	(N/O) επαφή ρελέ
άσπρο	(CLK) δεδομένα	κίτρινο-καφέ	(OUT2)
πράσινο	(DATA) δεδομένα	πράσινο-καφέ	(OUT3)
ροζ	(IN1)	κίτρινο	(TAMPER) συναγερμού
μπλε	(IN2)	γκρι	(TAMPER) συναγερμού
άσπρο-κίτρινο	(IN3)	καφέ	(RS485-A)
γκρι-ροζ	(N/C) επαφή ρελέ	άσπρο-πράσινο	(RS485-B)

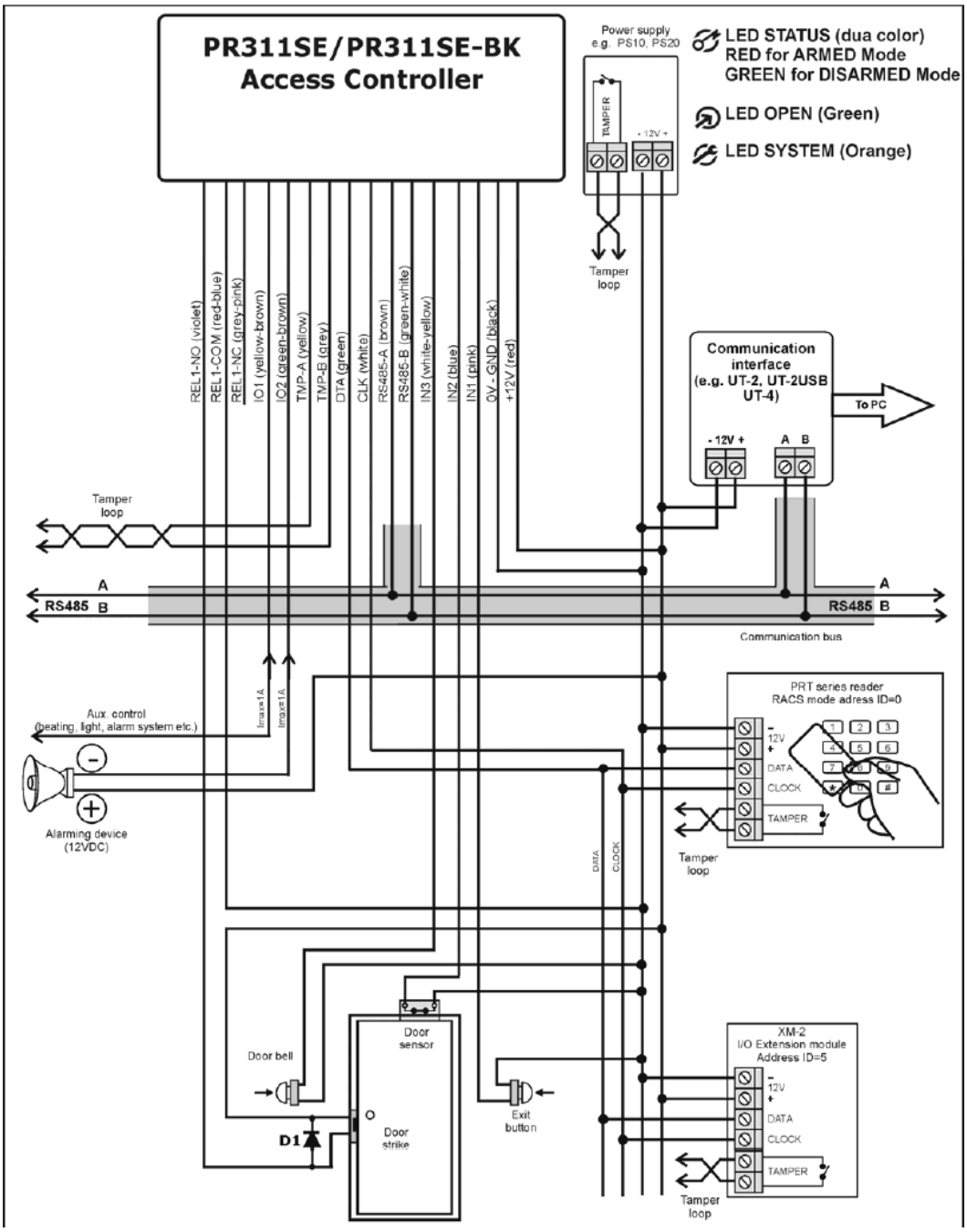

Ανάλογα με την εγκατάσταση, μπορεί να μην χρησιμοποιήσετε όλα τα καλώδια. ΜΗΝ ΚΟΨΕΤΕ όμως τα καλώδια που περισσεύουν γιατί θα τα αχρηστεύσετε.

Ο οδηγός αυτός είναι συνοπτικός και αφορά μόνο την αυτόνομη λειτουργία του controller PR-311SE. Για περισσότερες εντολές και δυνατότητες, ανατρέξτε στο πλήρες εγχειρίδιο.

Βασικές πληροφορίες

Η συσκευασία του PR-311SE περιέχει μια προγραμματισμένη proximity MASTER κάρτα. Η κάρτα αυτή είναι **απαραίτητη** για κάθε προγραμματισμό του controller PR-311SE γι'αυτό και πρέπει να την κρατήσετε σε ασφαλές μέρος.

Σε περίπτωση που η master κάρτα χαθεί θα πρέπει να επικοινωνήσετε με την αντιπροσωπεία ή κάποιον εξουσιοδοτημένο εγκαταστάτη της ROGER για να σας προμηθεύσει με μια καινούρια. **ΠΡΟΣΟΧΗ** : κατά την διαδικασία αυτή (νέα master κάρτα) όλοι οι προγραμματισμοί θα σβήσουν και θα πρέπει να γίνουν από την αρχή.

Όταν ένας controller PR-311SE πρόκειται να διαχειριστεί λίγους χρήστες (μέχρι 25 ή το πολύ 30), ο προγραμματισμός γίνεται ευκολότερα με τη χρήση της MASTER κάρτας. Αν οι χρήστες είναι περισσότεροι, συνιστάται ο προγραμματισμός και η διαχείριση των χρηστών να γίνεται μέσω Η/Υ ώστε να αποφευχθούν λάθη και να γίνεται ταχύτερα η διαχείριση (κυρίως η διαγραφή καρτών).

Για τον προγραμματισμό των χρηστών, εκτός από τη MASTER κάρτα, απαιτείται και η ύπαρξη **ΠΛΗΚΤΡΟΛΟΓΙΟΥ**. Επειδή ο controller PR-311SE-BK δεν διαθέτει πληκτρολόγιο, για τον προγραμματισμό του θα πρέπει να συνδεθεί βοηθητικός καρταναγνώστης της σειράς PRT ΜΕ ΠΛΗΚΤΡΟΛΟΓΙΟ (πχ PRT-12).

Ο controller PR311SE σε stand alone λειτουργία μπορεί να διαχειριστεί μέχρι 899 χρήστες που ονομάζονται: **χρήστης 100, χρήστης 101, κ.ο.κ. μέχρι χρήστης 999**. Για κάθε χρήστη μπορούμε να δηλώσουμε μία (1) κάρτα ή έναν (1) κωδικό.

Ο κάθε χρήστης θα μπορεί να ανοίξει την πόρτα είτε πληκτρολογώντας τον κωδικό του είτε περνώντας την κάρτα του μπροστά από τον controller.

Προγραμματισμός

Για να ξεκινήσετε τη διαδικασία προγραμματισμού του controller PR-311SE πρέπει πρώτα να τον έχετε τροφοδοτήσει με ρεύμα 12V DC / 1A σύμφωνα με το σχέδιο της 2^{ης} σελίδας ή το απλοποιημένο σχέδιο της τελευταίας σελίδας των οδηγιών. Στη συνέχεια μπορείτε να δηλώσετε κάρτες και κωδικούς, να τους αλλάξετε ή να τους διαγράψετε.

Α. Διαδικασία εισαγωγής κωδικού σε χρήστη:

Γενική μορφή εντολής : [12#][master κάρτα][XYZ][κωδικός][#]

1. Πληκτρολογείστε [1][2][#].
2. Περάστε την master κάρτα μπροστά από τον controller και σε απόσταση 2-3cm, παράλληλα ακούγεται ένας τόνος.
3. Πληκτρολογείστε [X][Y][Z], δηλαδή τον τριψήφιο αριθμό του χρήστη που θέλετε να προγραμματίσετε. Ο αριθμός του χρήστη μπορεί να είναι από 100 έως 999.
4. Πληκτρολογείστε τον κωδικό με τον οποίο θέλετε ο συγκεκριμένος χρήστης να ενεργοποιεί το κυπρί (δηλαδή να ανοίγει την πόρτα) και μετά πατήστε [#]. Ο κωδικός μπορεί να είναι τετραψήφιος (πχ [1][2][3][4]) πενταψήφιος (πχ [3][5][4][8][9]) ή και μεγαλύτερος.
5. Για να εισάγετε κωδικό στον επόμενο χρήστη επαναλάβετε τα βήματα (1) έως (4) από την αρχή.

Β. Διαδικασία εισαγωγής κάρτας σε χρήστη:

Γενική μορφή εντολής : [11#][master κάρτα][XYZ][κάρτα][#]

1. Πληκτρολογείστε [1][1][#].
2. Περάστε την master κάρτα μπροστά από τον controller και σε απόσταση 2-3cm, παράλληλα ακούγεται ένας τόνος.
3. Πληκτρολογείστε [X][Y][Z], δηλαδή τον τριψήφιο αριθμό του χρήστη που θέλετε να προγραμματίσετε. Ο αριθμός του χρήστη μπορεί να είναι από 100 έως 999.
4. Περάστε μπροστά από τον controller PR-311SE την κάρτα με την οποία θέλετε ο συγκεκριμένος χρήστης να ενεργοποιεί το κυπρί (δηλαδή να ανοίγει την πόρτα).
5. Για να εισάγετε κάρτα στον επόμενο χρήστη επαναλάβετε τα βήματα (1) έως (4) από την αρχή.

Γ. Διαδικασία διαγραφής κάρτας & κωδικού χρήστη:

Γενική μορφή εντολής : [13#][master κάρτα][XYZ]

1. Πληκτρολογείστε [1][3][#].
2. Περάστε την master κάρτα μπροστά από τον controller και σε απόσταση 2-3cm, παράλληλα ακούγεται ένας τόνος.
3. Πληκτρολογείστε [X][Y][Z], δηλαδή τον τριψήφιο αριθμό του χρήστη που θέλετε να διαγράψετε. ΠΡΟΣΟΧΗ: διαγράφονται και η κάρτα και ο κωδικός του συγκεκριμένου χρήστη.

4. Για να διαγράψετε κάρτα και κωδικό του επόμενου χρήστη επαναλάβετε τα βήματα (1) έως (3) από την αρχή.

Δ. Διαδικασία αλλαγής του χρόνου ανοίγματος πόρτας:

Γενική μορφή εντολής : [01#][master κάρτα] [master κάρτα] [63][XY][00#]

1. Πληκτρολογείστε [0][1][#]. Τα πράσινο και πορτοκαλί LED αναβοσβήνουν.
2. Περάστε την master κάρτα μπροστά από τον controller **2 ΔΙΑΔΟΧΙΚΕΣ ΦΟΡΕΣ** και σε απόσταση 2-3cm, παράλληλα ακούγεται ένας διπλός τόνος. Τα κόκκινο και πορτοκαλί LED μένουν μόνιμα αναμμένα.
3. Πληκτρολογείστε [6][3][X][Y], όπου [X][Y] ο χρόνος – σε δευτερόλεπτα – που θέλουμε να παραμένει ενεργοποιημένος ο μηχανισμός ανοίγματος της πόρτας.

   Ενδεικτικά αναφέρουμε: [6][3][0][5] για να ανοίγει η πόρτα επί 5 δευτερόλεπτα, [6][3][1][0] για να ανοίγει η πόρτα επί 10 δευτερόλεπτα και [6][3][3][5] για να ανοίγει η πόρτα επί 35 δευτερόλεπτα.

   Μέγιστος χρόνος ενεργοποίησης μηχανισμού πόρτας: 99 δευτερόλεπτα.
4. Τέλος, πληκτρολογήστε [0][0][#] για να επανέλθει ο ελεγκτής σε κατάσταση αναμονής / ηρεμίας.

Άνοιγμα πόρτας με κωδικό ή κάρτα:

Για να ανοίξει την πόρτα ένας χρήστης με κωδικό PIN, αρκεί να πληκτρολογήσει τον κωδικό του και να πατήσει το πλήκτρο της δίεσης (πχ [1][2][3][4][#]).

Για να ανοίξει την πόρτα ένας χρήστης με την κάρτα του, αρκεί να την περάσει μπροστά από τον controller και σε απόσταση 2-3 cm.

Σε κάθε περίπτωση, το κυπρί ενεργοποιείται για προκαθορισμένο χρόνο 4 sec.

Απλοποιημένο σχέδιο καλωδίωσης:

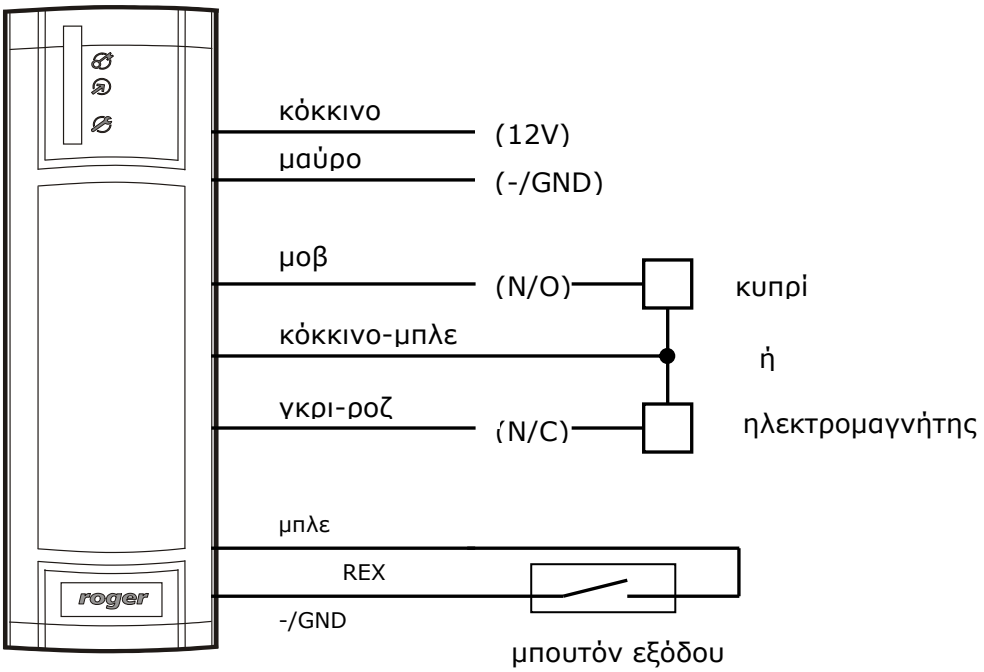

ΠΡΟΣΟΧΗ: οι εργοστασιακές ρυθμίσεις του ελεγκτή PR-311SE ορίζουν το IN2 σαν είσοδο του N/O μπουτόν εξόδου. Συνεπώς πρέπει να χρησιμοποιούνται οι επαφές / καλώδια (μπλέ) και (-/GND) για τη σύνδεσή του.

Επαναφορά εργοστασιακών ρυθμίσεων και δημιουργία νέας master κάρτας:

1. Αφαιρέστε την τροφοδοσία από τον ελεγκτή PR-311SE.
2. Βραχυκυκλώστε τα καλώδια άσπρο (CLOCK) και πράσινο (DATA).
3. Επαναφέρετε την τροφοδοσία. Ο ελεγκτής ανάβει και ακούγεται ένας συνεχόμενος τόνος.
4. Απομακρύνετε τα καλώδια άσπρο (CLOCK) και πράσινο (DATA). Ο ηχητικός τόνος σταματά και το LED OPEN ανάβοσβήνει πράσινο.
5. Πληκτρολογείστε [#] και περιμένετε να ακουστεί ηχητικός τόνος.
6. Περάστε τη νέα master κάρτα μπροστά από τον controller και σε απόσταση 2-3cm. Περιμένετε να ασκουστεί ηχητικός τόνος.
7. Πληκτρολογείστε [#] ώστε ο ελεγκτής να πάρει τη διεύθυνση 00 και να βγεί από τη διαδικασία επαναφοράς εργοστασιακών ρυθμίσεων.

Ο ελεγκτής επανέρχεται σε κατάσταση αναμονής / ηρεμίας και είναι έτοιμος για νέο προγραμματισμό κωδικών ή καρτών. Η master κάρτα είναι επίσης έτοιμη προς

χρήση.

Σημειώστε πως την ανωτέρω διαδικασία επαναφοράς εργοστασιακών ρυθμίσεων μπορείτε να την εκτελέσετε χωρίς να δημιουργήσετε νέα master κάρτα, αλλά χρησιμοποιώντας την παλιά.